Série ecocirc® BASIC

Circulateurs haut rendement à rotor noyé dédiés au **chauffage domestique** conformes à la directive ErP. Moteur à vitesse variable à réglage automatique en fonction des exigences de l'installation.
Moteur sphérique à aimants permanents et commutation électronique (MCE).
Prise « plug & play » pour une connexion simple.

Caractéristiques techniques

Débit : jusqu'à 3 m^3/h
Hauteur manométrique : jusqu'à 6 m
Pression maximale de service : 10 bar
Température du liquide pompé : -10°C à 110°C
Mélange de 20% de glycol maximum et d'eau.
Pour les quantités de glycol supérieures à 20%, les performances hydrauliques doivent être vérifiées.
Bouton de sélection avec diode lumineuse situé sur le corps du moteur pour choisir son mode de fonctionnement.
Fonctionnement deux en un :
- Contrôle manuel avec vitesse constante
- Ajustement automatique de la vitesse en fonction du besoin de l'installation.

Moteur à rotor noyé avec rotor / stator sphérique à aimants permanents et à commutation électronique :
- Moteur haut rendement
- Protection IP 44 - Isolation classe F (155°C).
- Monophasé 230 V 50 Hz
- Puissance ecocirc BASIC xx-4 : de 4 à 23 W
- Puissance ecocirc BASIC xx-6 : de 4 à 42 W.

Matériaux

Corps de pompe : fonte
Groupe Rotor : acier inoxydable / matériau composite/carbone
Roulements : céramique
Joints : EPDM
Carcasse moteur : aluminium
Bague : aluminium
Connecteur : Polyamide

Applications

Circulation d'eau dans les installations de chauffage et de climatisation.

Nouvelles installations ou rénovation/ extension d'installations existantes.

Installations équipées de robinets thermostatiques.

Habitations individuelles.

Chauffage au sol.

Avantages

Conformité à la norme ErP
Fonctionnement deux en un
Jusqu'à 90 % d'économie d'énergie
Entraxe standard pour faciliter l'interchangeabilité
Prévention des blocages pour un entretien minime
Possibilité d'installation «tête en bas»
Etiquettes personnalisables pour imprimer vos coordonnées sur la face du circulateur
Existe en version N (inox) pour l'eau chaude sanitaire (voir p238 dans ce même catalogue)

web

SÉRIE ecocirc BASIC...4/
Circulateurs de chauffage domestique

Tableaux des performances hydrauliques (VITESSE CONSTANTE)

CIRCULATEUR TYPE ecocirc BASIC 230V 50Hz	EEI ≤ (1)	PUISSANCE ABSORBÉE MIN W	PUISSANCE ABSORBÉE MAX W	VITESSE	Q = DÉBIT l/s 0	0,06	0,11	0,17	0,22	0,28	0,31	0,44	0,56	0,69
					m³/h 0	0,2	0,4	0,6	0,8	1,0	1,1	1,6	2,0	2,5
					H = HAUTEUR MANOMÉTRIQUE TOTALE EN MÈTRES DE COLONNE D'EAU									
15-4/130	0,20	4	23	min	0,5	0,4	0,4	0,4	0,3	0,2	0,2			
20-4/130	0,20													
25-4/130	0,20													
25-4/180	0,20			max	3,6	3,4	3,1	2,9	2,7	2,5	2,4	1,8	1,3	0,5
32-4/180	0,20													

Performances conformes à la norme EN 16297-2 (1) Indice d'efficacité énergétique ecocircB4-c-50-fr_b_th

(PRESSION PROPORTIONNELLE)

CIRCULATEUR TYPE ecocirc BASIC 230V 50Hz	EEI ≤ (1)	PUISSANCE ABSORBÉE MIN W	PUISSANCE ABSORBÉE MAX W	COURANT ABSORBÉ MIN A	COURANT ABSORBÉ MAX A	VITESSE	Q = DÉBIT l/s 0	0,06	0,11	0,17	0,22	0,28	0,33	0,44	0,56	0,69
							m³/h 0	0,2	0,4	0,6	0,8	1,0	1,2	1,6	2,0	2,5
							H = HAUTEUR MANOMÉTRIQUE TOTALE EN MÈTRES DE COLONNE D'EAU									
15-4/130	0,20	4	23	0,09	0,28	min	0,52	0,53	0,52	0,49	0,45	0,43	0,39			
20-4/130	0,20															
25-4/130	0,20															
25-4/180	0,20					max	1,53	1,70	1,94	2,25	2,62	2,45	2,20	1,75	1,28	0,55
32-4/180	0,20															

Performances conformes à la norme EN 16297-2 (1) Indice d'efficacité énergétique. ecocircP4-p-50-fr_b_th

CARACTÉRISTIQUES DE FONCTIONNEMENT MONOPHASÉ

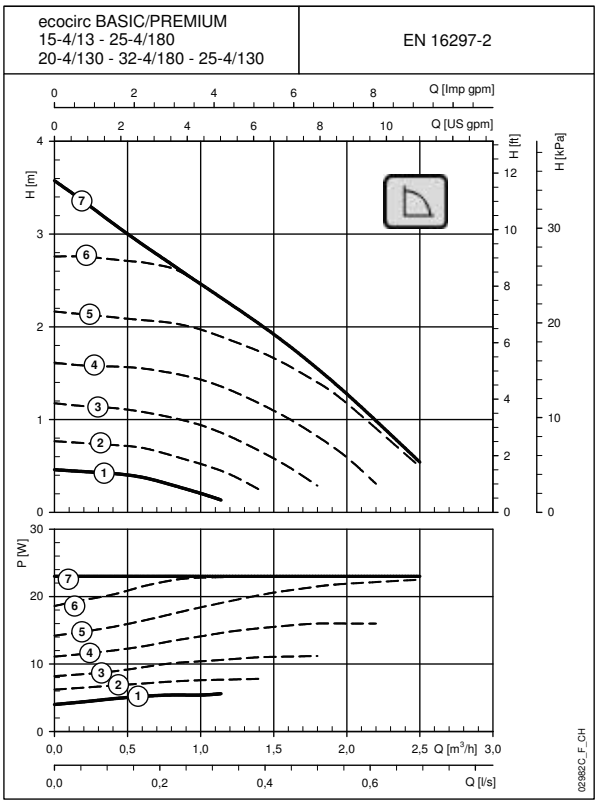

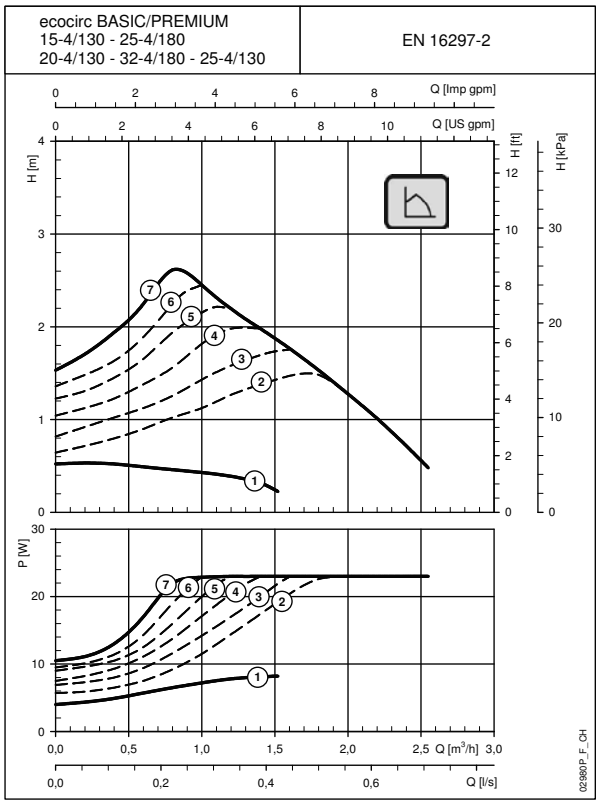

Les performances déclarées sont valables pour des liquides ayant une densité ρ = 1.0 Kg/dm³ et une viscosité cinématique ν = 1 mm²/sec.
Le réglage de la vitesse est infinitésimale. Nous fournissons les vitesses correspondant aux 7 positions du sélecteur comme référence.

SÉRIE ecocirc BASIC...6/
Circulateurs de chauffage domestique

Tableaux des performances hydrauliques (VITESSE CONSTANTE)

CIRCULATEUR TYPE ecocirc BASIC 230V 50Hz	EEI ≤ (1)	PUISSANCE ABSORBÉE MIN W	PUISSANCE ABSORBÉE MAX W	VITESSE	Q = DÉBIT l/s 0	0,06	0,11	0,17	0,22	0,31	0,44	0,56	0,69	0,89
					m³/h 0	0,2	0,4	0,6	0,8	1,1	1,6	2,0	2,5	3,2
					H = HAUTEUR MANOMÉTRIQUE TOTALE EN MÈTRES DE COLONNE D'EAU									
15-6/130	0,23	4	42	min	0,5	0,5	0,4	0,4	0,3	0,1				
20-6/130	0,23													
25-6/130	0,23			max	5,9	5,6	5,3	5,0	4,7	4,3	3,6	3,0	2,1	0,9
25-6/180	0,23													
32-6/180	0,23													

Performances conformes à la norme EN 16297-2. (1) Indice d'efficacité énergétique. ecocircB6-c-50-fr_b_th

(PRESSION PROPORTIONNELLE)

CIRCULATEUR TYPE ecocirc BASIC 230V 50Hz	EEI ≤ (1)	PUISSANCE ABSORBÉE MIN W	PUISSANCE ABSORBÉE MAX W	COURANT ABSORBÉ MIN A	COURANT ABSORBÉ MAX A	VITESSE	Q = DÉBIT l/s 0	0,06	0,11	0,17	0,22	0,28	0,42	0,56	0,69	0,83
							m3/h 0	0,2	0,4	0,6	0,8	1,0	1,5	2,0	2,5	3,0
							H = HAUTEUR MANOMÉTRIQUE TOTALE EN MÈTRES DE COLONNE D'EAU									
15-6/130	0,23	4	42	0,09	0,47	min	0,54	0,54	0,54	0,54	0,54	0,54	0,25			
20-6/130	0,23															
25-6/130	0,23					max	2,86	3,09	3,38	3,70	4,05	4,38	3,70	2,95	2,15	1,25
25-6/180	0,23															
32-6/180	0,23															

Performances conformes à la norme EN 16297-2. (1) Indice d'efficacité énergétique. ecocircB6-p-50-fr_b_th

CARACTÉRISTIQUES DE FONCTIONNEMENT MONOPHASÉ

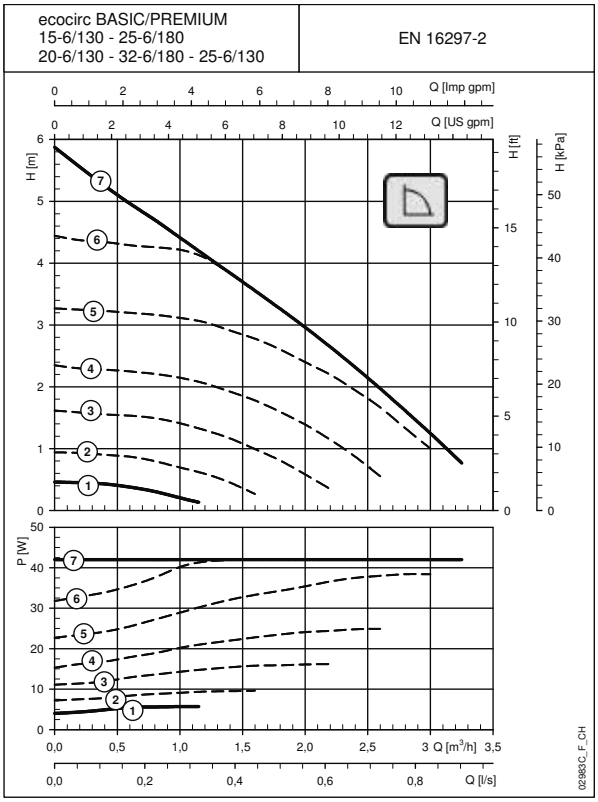

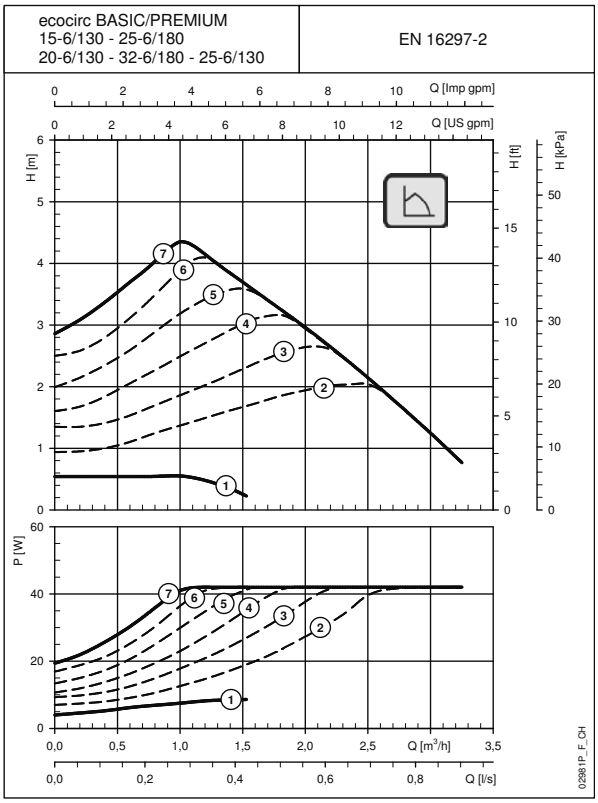

Les performances déclarées sont valables pour des liquides ayant une densité ρ = 1.0 Kg/dm³ et une viscosité cinématique ν = 1 mm²/sec.
Le réglage de la vitesse est infinitésimale. Nous fournissons les vitesses correspondant aux 7 positions du sélecteur comme référence.

SÉRIE ecocirc BASIC
Circulateurs de chauffage domestique

Dimensions et poids

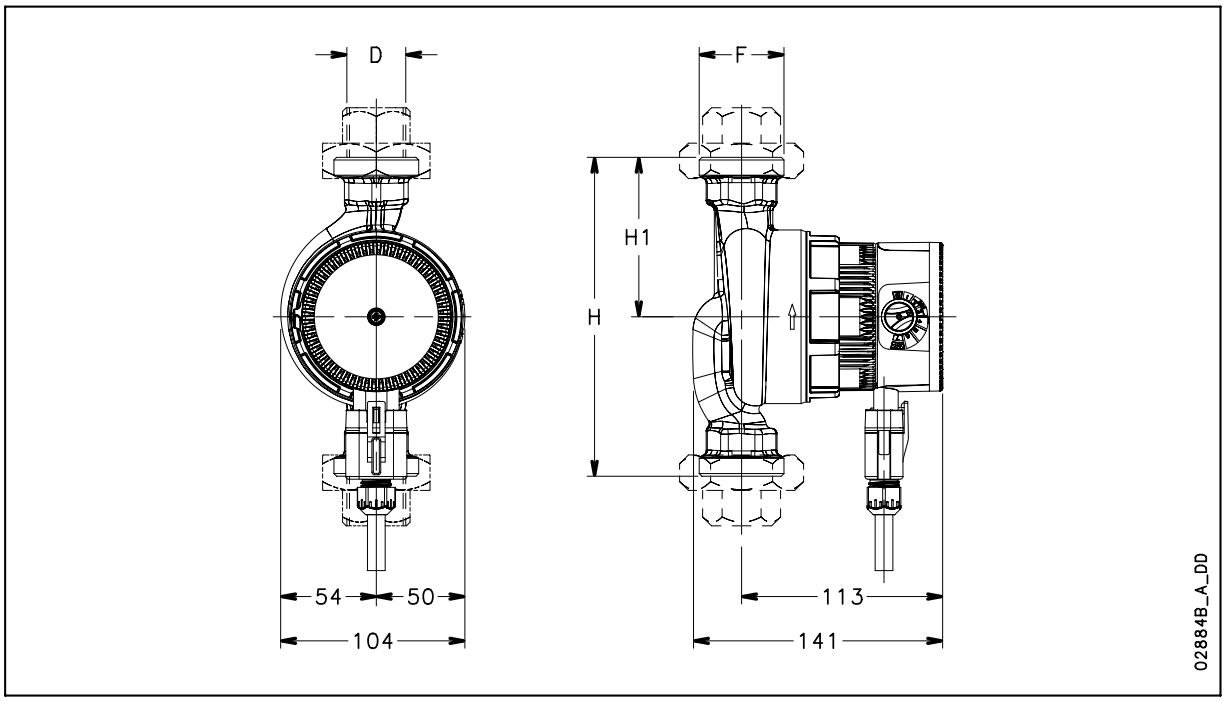

TABLEAU ecocirc BASIC...4/

CIRCULATEUR TYPE ecocirc BASIC	DIMENSIONS (mm)					POIDS
	H	H1	D	F	DN	kg
15-4/130	130	65	Rp 1/2"	G 1"	15	1,9
20-4/130	130	65	Rp 3/4"	G 1"¼	20	2,0
25-4/130	130	65	Rp 1"	G 1"½	25	2,1
25-4/180	180	90	Rp 1"	G 1"½	25	2,4
32-4/180	180	90	Rp 1"¼	G 2"	32	2,4

ecocircB4-2p50-fr_a_td

TABLEAU ecocirc BASIC...6/

CIRCULATEUR TYPE ecocirc BASIC	DIMENSIONS (mm)					POIDS
	H	H1	D	F	DN	kg
15-6/130	130	65	Rp 1/2"	G 1"	15	1,9
20-6/130	130	65	Rp 3/4"	G 1"¼	20	2,0
25-6/130	130	65	Rp 1"	G 1"½	25	2,1
25-6/180	180	90	Rp 1"	G 1"½	25	2,4
32-6/180	180	90	Rp 1"¼	G 2"	32	2,4

ecocircB6-2p50-fr_a_td