BROCHURE TECHNIQUE
BCP2FR R6

PANNEAU INTÉRIEUR DUPLEX NEMA1

PANNEAU DE CONTRÔLE MONOPHASÉ D10020N1

CentriPro
a xylem brand

APPLICATIONS

Contrôleur de niveau de liquide duplex de qualité supérieur, alterne automatiquement pour une opération à deux pompes. Alarme d'avertissement de niveau élevé conçue pour une variété de puisard, d'application d'effluent, égout et transfert d'eau. Ne pas utiliser dans un environnement humide, à l'extérieur ou résistant aux intempéries.

SPÉCIFICATIONS

- Non modifiable - aucune option disponible.
- Accepte une alimentation électrique simple ou double.
- Deux interrupteurs Manuel-arrêt-automatique (H-O-A) de la pompe.
- Interrupteur de circuit de contrôle activé-désactivé.
- Deux contacteurs magnétiques surdimensionnés.
- Bornier numéroté - à vis.
- NEMA 1, 30 watts, témoin rouge clignotant.
- Boîtier en acier, NEMA 1.
- NEMA 1, klaxon d'alarme – 95 dB.
- Contacts d'alarme auxiliaire.
- Interrupteur sélecteur alternateur
- Temporisation du démarrage de la pompe déphasée

Monophasé

- Champ ajustable de 115 ou 230 volts, 60 Hz.
- Deux disjoncteurs de pompe 25 A
- Boîtier : 12,3 po L x 14,3 po H x 6 po P.

REMARQUE : les dimensions du boîtier ne comprennent pas la hauteur du phare de 3 po.

INFORMATION SUR LE MODÈLE DE PANNEAU

NUMÉRO DE COMMANDE	PORTÉE AMP
D10020N1	0-20

Panneau non modifiable.

CARACTÉRISTIQUES

- Procure une opération entièrement automatique pour deux pompes. Alterne le démarrage de la pompe afin de distribuer le temps d'opération. Procure une capacité de pompage plus grande lors de débits entrants élévés en mettant sous tension les deux pompes.
- Circuit alternateur de pompe à état fixe avec témoins d'état de flotteur pour faciliter l'installation ou le dépannage.
- L'interrupteur sélecteur d'alternateur permet de choisir une alternation automatique ou le fonctionnement de seulement la pompe 1 ou la pompe 2. Généralement utilisé lorsqu'une des pompes est arrêtée pour l'entretien.
- Temporisation du démarrage de la pompe déphasée intégrée.
- Le circuit d'alarme de niveau élevé comporte un interrupteur de silence de la porte pour taire la sonnerie de l'alarme.
- Deux témoins de fonctionnement de la pompe montée sur porte.
- Témoin clignotant rouge de haute intensité montée sur le dessus offre une visibilité de 360°.
- Sonnerie d'alarme à pulsion, résistant à la corrosion.
- Contacts d'alarme auxiliaire fournis pour une connexion d'alarme à distance.
- Pompe déphasée démarre le délais intégré. Retard de démarrage de pompe déphasée pendant 5 secondes si les pompes tentent de démarrer simultanément suite à une panne de courant.
- Câblage à code-couleur, bornes à vis et fiche dans douilles, pour assurer un service sur site facile.
- Schéma de câblage sur site, schéma du panneau et instructions d'installations inclus.
- Câblé d'usine pour fonctionnement avec interrupteur à trois flotteurs. Une modification facile à faire sur place pour un fonctionnement avec un interrupteur à quatre flotteurs utilisant des interrupteurs à « retard » et à « alarme » sont fournis.
- Le panneau peut être câblé pour une alimentation de courant monophasé pour des pompes et circuit de contrôle ou le circuit de contrôle peut être câblé à une alimentation séparée de courant pour assurer une intégrité d'alarme en cas de déclenchement du disjoncteur principal.
- Interrupteurs à flotteur - Remarque : veuillez commander des interrupteurs à flotteur séparés. Nécessite trois interrupteurs à angle étroit ou un quatrième en option pour la pompe déphasée.
- L'unité en entier est listée UL et CUL.

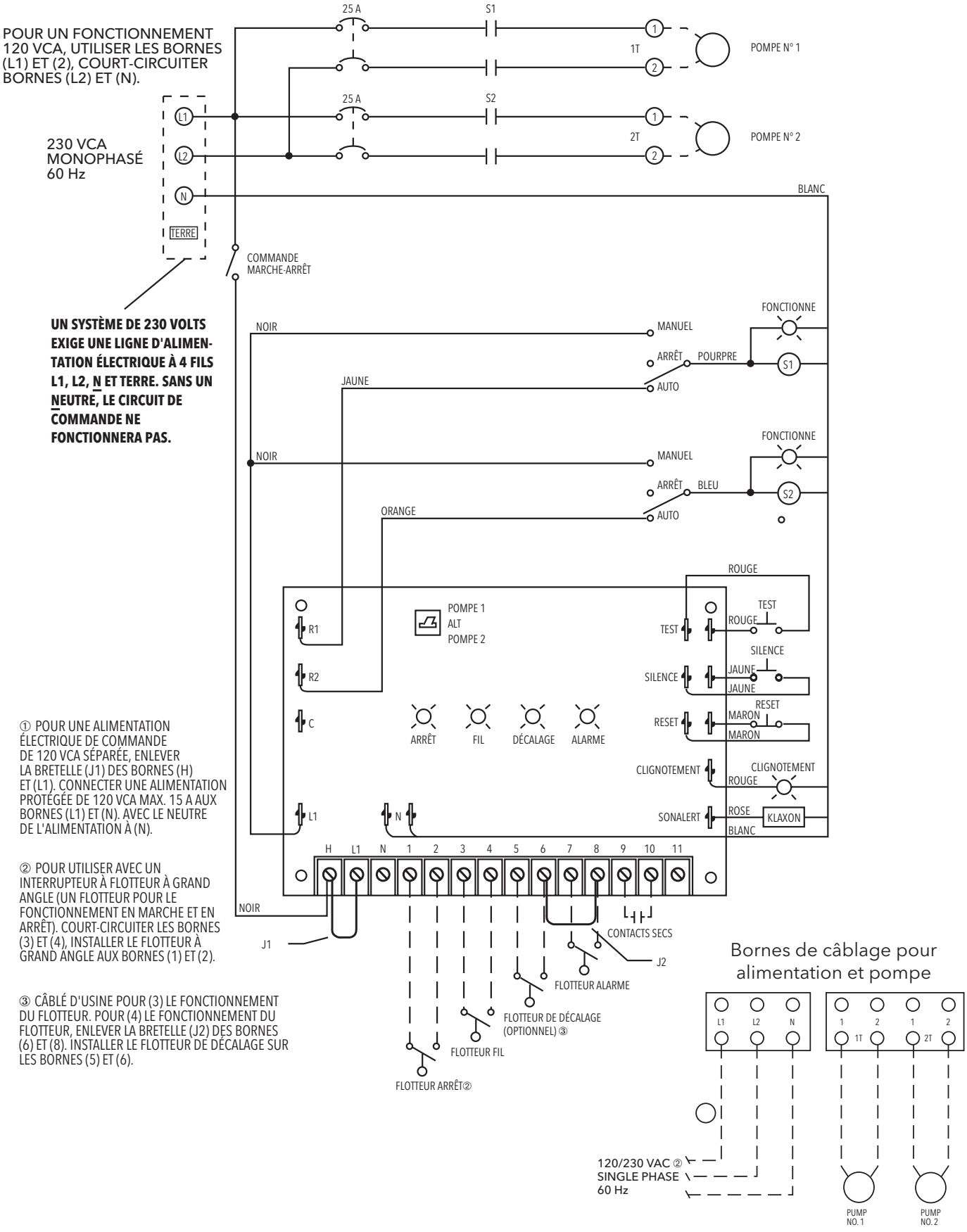

① POUR UNE ALIMENTATION ÉLECTRIQUE DE COMMANDE DE 120 VCA SÉPARÉE, ENLEVER LA BRETELLE (J1) DES BORNES (H) ET (L1). CONNECTER UNE ALIMENTATION PROTÉGÉE DE 120 VCA MAX. 15 A AUX BORNES (L1) ET (N). AVEC LE NEUTRE DE L'ALIMENTATION À (N).

② POUR UTILISER AVEC UN INTERRUPTEUR À FLOTTEUR À GRAND ANGLE (UN FLOTTEUR POUR LE FONCTIONNEMENT EN MARCHE ET EN ARRÊT). COURT-CIRCUITER LES BORNES (3) ET (4), INSTALLER LE FLOTTEUR À GRAND ANGLE AUX BORNES (1) ET (2).

③ CÂBLÉ D'USINE POUR (3) LE FONCTIONNEMENT DU FLOTTEUR. POUR (4) LE FONCTIONNEMENT DU FLOTTEUR, ENLEVER LA BRETELLE (J2) DES BORNES (6) ET (8). INSTALLER LE FLOTTEUR DE DÉCALAGE SUR LES BORNES (5) ET (6).

Bornes de câblage pour alimentation et pompe

D10020N1 COMPOSANTS

1. Boîtier NEMA 1
2. Clignoteur d'alarme
3. Klaxon d'alarme
4. Témoins de fonctionnement de la pompe
5. Interrupteur de sélection marche-arrêt du klaxon
6. Interrupteur sélecteur de test d'alarme
7. Interrupteur sélecteur contrôle de mise sous/hors tension
8. Interrupteurs de sélection H-O-A
9. Interrupteur sélecteur pour réinitialisation alarme
10. Contacteurs
11. Bornier
12. Bornier
13. Panneau de commande
14. Disjoncteurs circuit de moteur

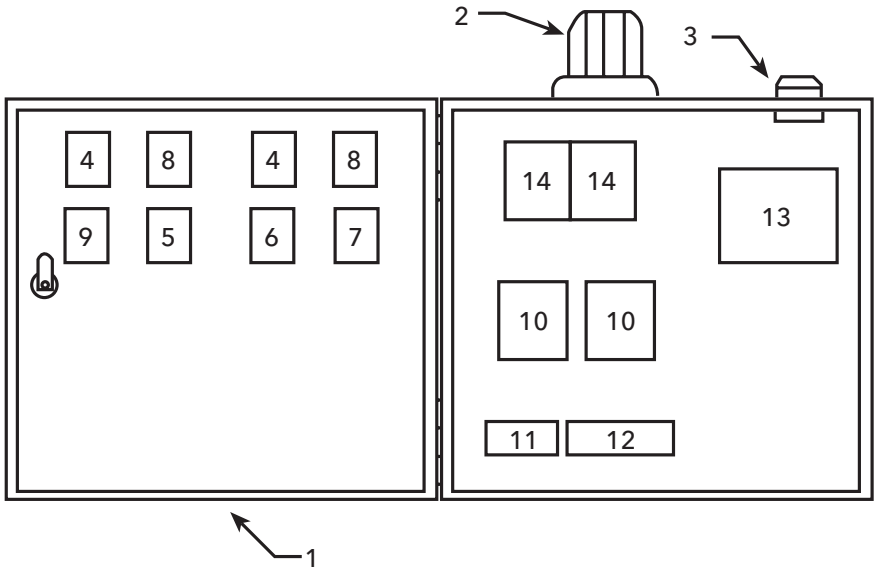

Xylem Inc.
2881 East Bayard Street Ext., Suite A
Seneca Falls, NY 13148
Téléphone : (866) 325-4210
Télécopieur : (888) 322-5877
www.centripro.com

CentriPro est une marque de commerce de Xylem Inc. ou d'une de ses filiales.
© 2012 Xylem, Inc. BCP2FR R6 Avril 2012